Szerelési útmutató

Bellavista Slim kerti hintaágy

leziter

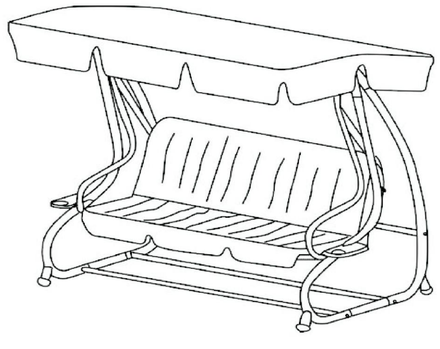

1

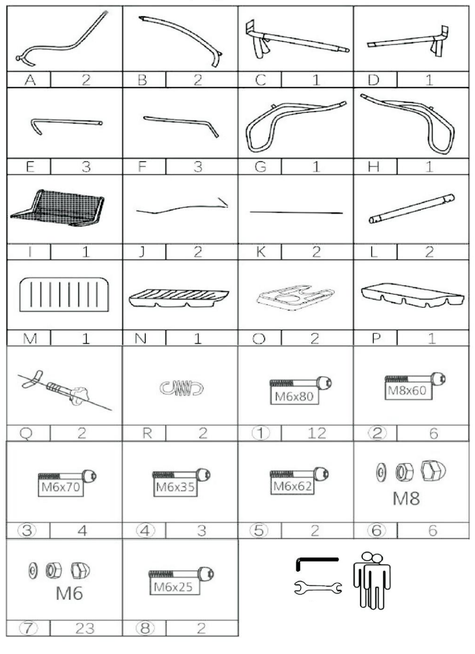

2

1

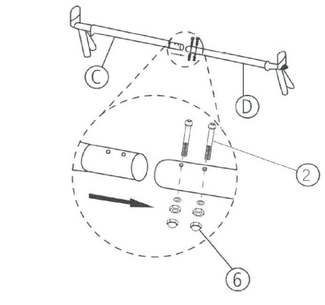

3

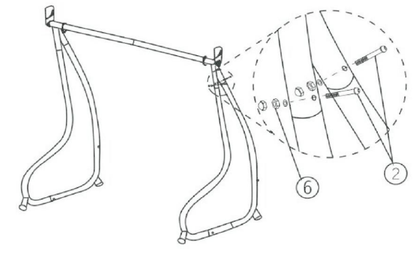

3

2

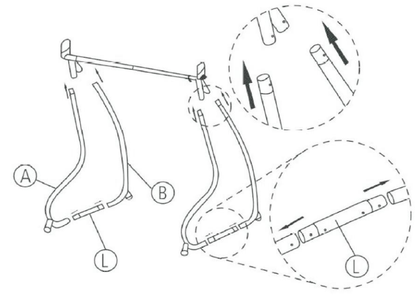

4

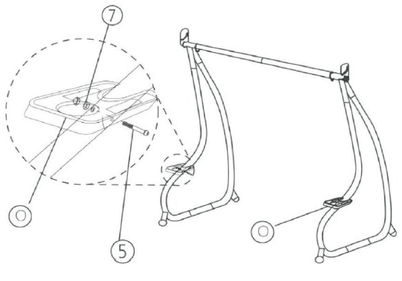

4

5

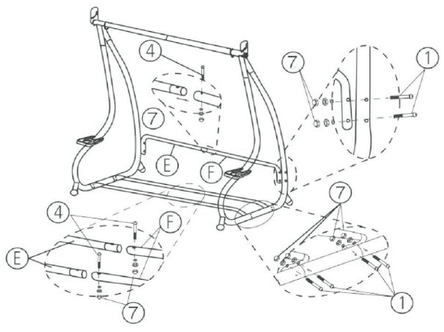

7

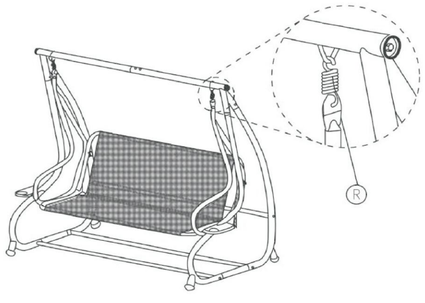

5

6

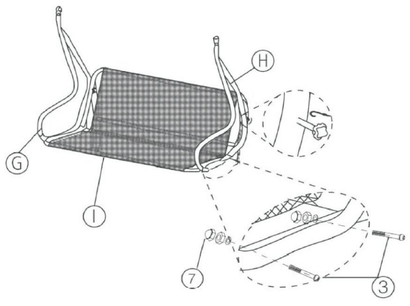

8

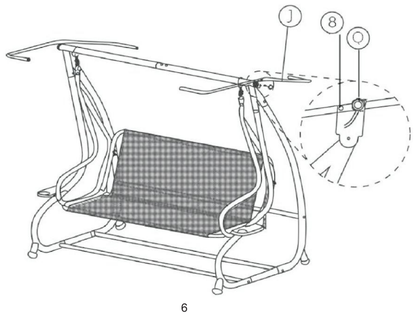

6

9

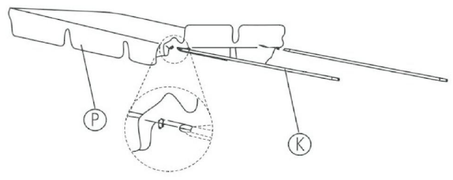

11

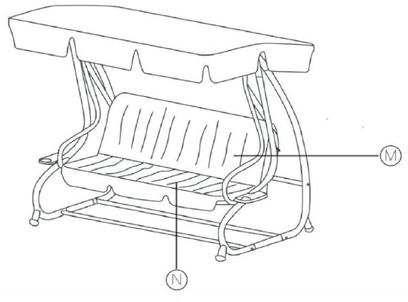

7

10

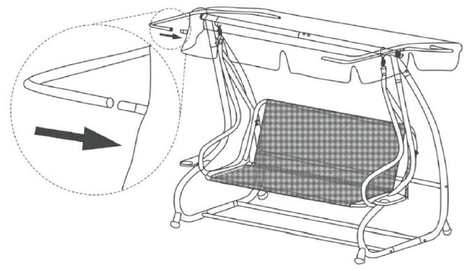

12

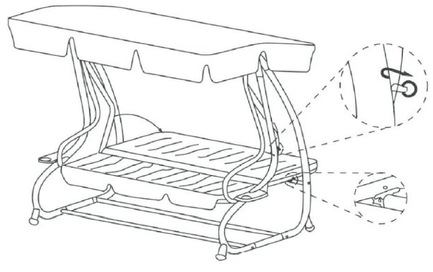

8